# ESNEK YANAKLI ŞİŞİRİLEBİLİR CONTA PROFİLİ

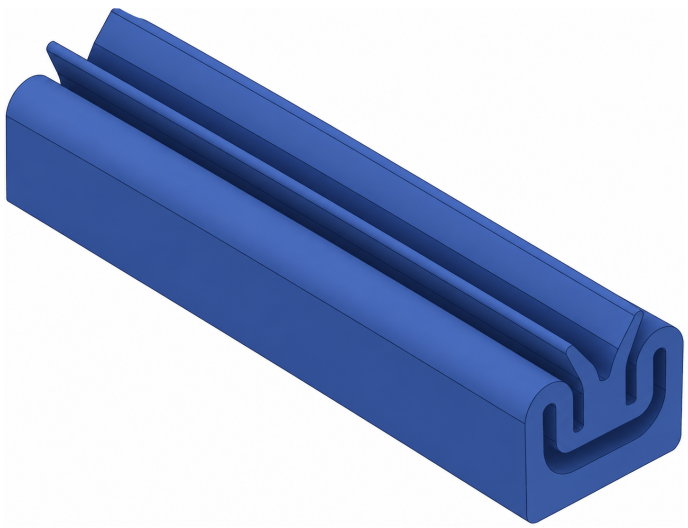

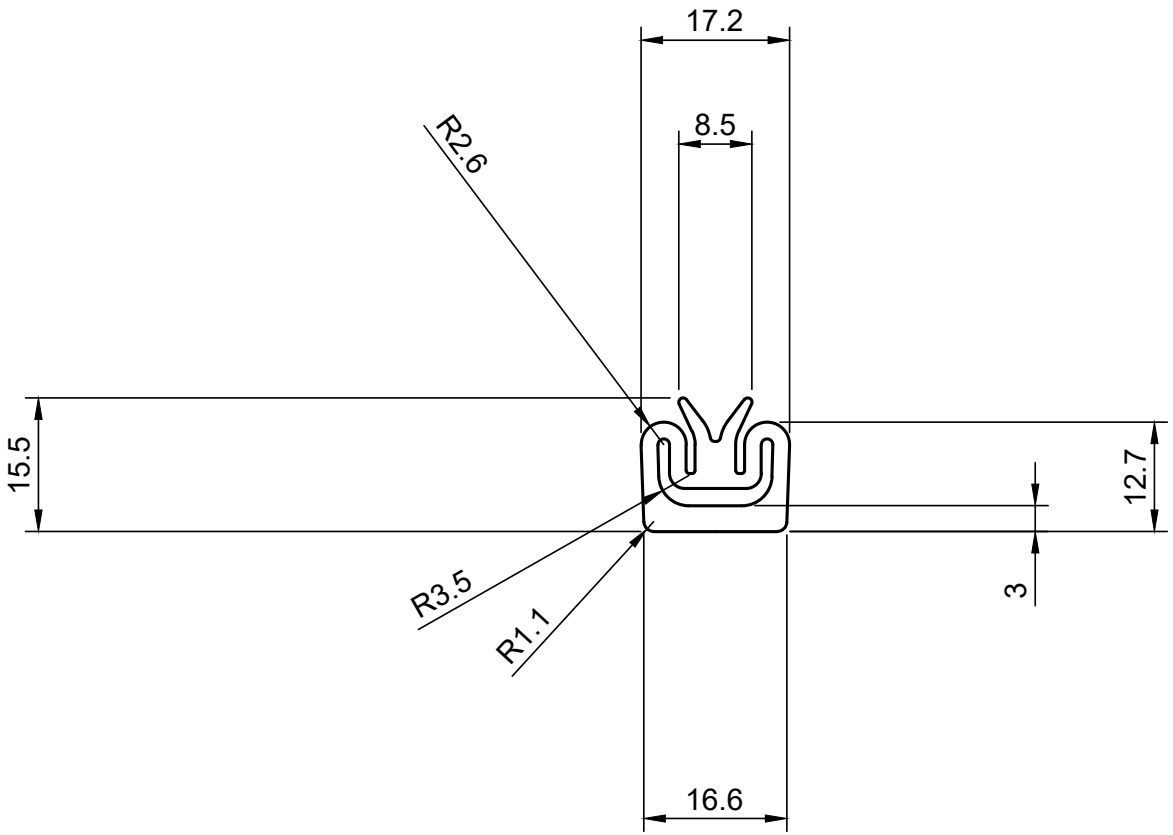


| | |
|---|---|
| Şişirilmiş yükseklik (mm) | 20 |
| Kesit alanı (mm²) | 166 |
| Ağırlık (kg/m) | 0,216 |
| **ŞİŞİRME BASINCI (bar)** | |
| Önerilen | 1,03 |
| Maksimum | 1,24 |
| **MİN. BÜKÜLME YARIÇAPI (mm)** | |
| Radyal içe doğru | 140 |
| Radyal dışa doğru | 140 |
| Eksenel | 200 |

| Üzeri | Nominal ölçü Dahil olmak üzere | Tolerans E3 +/− |
|---|---|---|
| 0,0 | 1,5 | 0,40 |
| 1,5 | 2,5 | 0,50 |
| 2,5 | 4,0 | 0,70 |
| 4,0 | 6,3 | 0,80 |
| 6,3 | 10,0 | 1,00 |
| 10,0 | 16,0 | 1,30 |
| 16,0 | 25,0 | 1,60 |
| 25,0 | 40,0 | 2,00 |
| 40,0 | 63,0 | 2,50 |
| 63,0 | 100,0 | 3,20 |
| 100,0 | - | %3,2 |

Üretim toleransı

ISO 3302-1: 2014 E3

Malzeme

Silikon kauçuk

Sertlik: 60 Shore A | Renk: Doğal

İzdüşüm

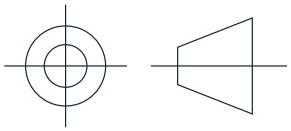

SİBOPLU CONTA
ŞİŞİRİLEBİLİR SIZDIRMAZLIK ÇÖZÜMLERİ

**Beykent Sanayi Sitesi**
Sakarya Sk. No: 141
Büyükçekmece / İstanbul
Türkiye
0539 550 62 46
info@sibopluconta.com
www.sibopluconta.com

Bu çizim Çınar Silikon Mam. San. ve Tic. Ltd. Şti. tarafından hazırlanmıştır. Yazılı izin olmadan çoğaltılamaz ve üçüncü kişilerle paylaşılamaz.
info@cinarsilikon.com
www.cinarsilikon.com

| | |
|---|---|
| Tarih 09.09.2026 | Sayfa A4 · 1/1 |
| Çizen Serhat Çınar | Onaylayan Arif Çınar |
| Revizyon No: 0 | Ölçek: — |

**Esnek Yanaklı Şişirilebilir Conta Profili**

Profil No

**4348**